Manual de operação
Secador de roupa

TD7–8, TD7–8LAC

Type N1...

Instruções originais

438942010/PT
2026.10.16

Índice

1 Segurança 5
1.1 Precauções de segurança adicionais para secador aquecido a gás 7
1.2 Informações gerais 7
1.3 Apenas utilização comercial 7
1.4 Direitos de autor 7
1.5 Certificação de ergonomia 7
1.6 Símbolos 8
2 Termos de garantia e exclusões 9
3 Sugestões e dicas para poupar energia 10
3.1 Antes da secagem 10
3.2 Consumo de energia 10
4 Funcionamento 11
4.1 Carga 11
4.2 Como iniciar a máquina 13
4.2.1 Selecionar o programa e a opção 13
4.2.1.1 Programs (Programas) 14
4.2.2 Programas para lagoon 17
4.2.3 Opções 18
4.2.4 Máquinas operadas a moedas 19
4.3 Depois de terminado o programa 19
4.3.1 Limpe o filtro 19
4.3.2 Limpar o segundo filtro — Apenas para máquinas com bomba de calor 20
5 Códigos de erro 21
6 Manutenção 22
6.1 Informações gerais 22
6.2 Tempo de manutenção 22
6.3 Diariamente 22
6.4 Máquinas com medição da humidade (RMC) 23
6.5 Máquinas com bomba de calor 24
6.5.1 Segundo filtro de cotão 24
6.5.1.1 Para limpar o segundo filtro 24
7 Instruções para a eliminação 25
7.1 Reciclagem e eliminação de aparelhos 25
7.1.1 Reciclabilidade 25
7.1.2 Procedimento de eliminação de aparelhos e recuperação de componentes/ materiais 25
7.2 Eliminação da embalagem 26

O fabricante reserva-se o direito de fazer modificações na concepção do aparelho bem como nas especificações dos materiais.

1 Segurança

- A manutenção deve ser efectuada apenas por pessoal autorizado.
- Apenas serão usados acessórios, peças de substituição e consumíveis autorizados.
- A máquina não deve ser utilizada se foram utilizados químicos industriais para limpeza.
- Não seque peças na máquina que não tenham sido lavadas.
- AVISO: Os artigos que tenham sido sujos com substâncias como produtos para o cabelo, óleos alimentares, acetona, álcool, gasolina, querosene, tira-nódoas, terebintina, ceras e removedores de cera devem ser limpos o suficiente para remover o contaminante antes de serem secos na máquina. Quando lavar este tipo de artigos sujos, certifique-se de que utiliza o detergente especificado pelo fabricante do detergente e selecione a temperatura mais elevada adequada. Em caso de dúvida, lave as peças várias vezes.
- Peças como borracha esponjosa (esponja de látex), toucas, tecidos impermeáveis, artigos forrados a borracha e panos ou almofadas com bases em borracha esponjosa não devem ser secos na máquina.
- Amaciadores ou produtos semelhantes devem ser utilizados como especificado pelas instruções do amaciador.
- A parte final de um ciclo de secagem ocorre sem calor (ciclo de arrefecimento) para assegurar que as peças são deixadas a uma temperatura que garante que não serão danificadas.
- Retire todos os objectos, tais como isqueiros e fósforos, dos bolsos.
- AVISO. Nunca pare a máquina antes do fim do ciclo de secagem, excepto se todas as peças forem rapidamente removidas e espalhadas de forma a que o calor se dissipe.
- Tem que ser fornecida uma ventilação adequada para evitar o refluxo de gases na divisão para aparelhos que queimam outros combustíveis, incluindo chamas desprotegidas.
- O ar de escape não deve ser descarregado para um tubo utilizado para libertar fumos provenientes de aparelhos que queimam gás ou outros combustíveis.
- A máquina não deve ser instalada atrás de uma porta que pode ser trancada, de uma porta deslizante ou de uma porta com uma dobradiça no lado contrário da máquina, de tal modo a limitar a abertura total da porta.
- Se a máquina tiver um filtro de cotão, este deve ser limpo com frequência.
- Não deve permitir a acumulação de cotão à volta da máquina.
- NÃO MODIFIQUE ESTE APARELHO.
- Quando efectuar a manutenção ou substituição das peças, a alimentação eléctrica deve estar desligada.
- Quando a alimentação estiver desligada, o operador terá de confirmar que a máquina está desligada (a ficha está e permanece retirada da tomada) de qualquer ponto a que tenha acesso. Se isso não for possível, devido à construção ou instalação da máquina, será fornecida uma desconexão com um sistema de bloqueio na posição isolada.
- De acordo com as regras de cablagem: instale um interruptor multipolar antes da máquina para facilitar as operações de instalação e assistência.
- AVISO: O aparelho não deve ser alimentado através de um dispositivo de comutação externo, tal como um temporizador, ou ligado a um circuito que é habitualmente ligado e desligado através de um utilitário.

- Se na chapa de características da máquina forem apresentadas tensões nominais diferentes ou frequências nominais diferentes (separadas por uma /), no manual de instalação são fornecidas instruções para ajustar o aparelho à tensão nominal ou à frequência nominal desejadas.
- Aparelhos estacionários não equipados com meios de desligação da rede de alimentação com separação de contacto em todos os pólos de forma a permitir que seja completamente desligado em situações de sobreintensidade de corrente de categoria III; é necessário incorporar meios de desligação na cablagem fixa de acordo com os regulamentos de ligações eléctricas.
- As aberturas na base, não devem ser obstruídas por um tapete.
- Massa máxima de tecido seco: 8,0 kg (para máquinas de secar roupa a gás).
- Massa máxima de tecido seco: 9,0 kg (para máquinas de secar roupa com bomba de calor e elétricas).
- Nível de pressão sonora das emissões ponderadas em A em estações de trabalho: 70 dB(A).
- O secador de roupa pode ser colocado em cima de um lavador-extrator ou de outro secador de roupa (WP7–6, WP7–7, WP7–8, TD7–8).
- Requisitos adicionais para os seguintes países: AT, BE, BG, HR, CY, CZ, DK, EE, FI, FR, DE, GR, HU, IS, IE, IT, LV, LT, LU, MT, NL, NO, PL, PT, RO, SK, SI, ES, SE, CH, TR, UK:
  - O aparelho pode ser utilizado em áreas públicas.
  - Este aparelho pode ser utilizado por crianças a partir de 8 anos com capacidades físicas, sensoriais ou mentais reduzidas, com falta de experiência e de conhecimento, se estiverem sob supervisão ou após receberem instruções referentes à utilização do aparelho no modo seguro e entendendo os perigos inerentes. As crianças não devem brincar com o aparelho. A limpeza e manutenção do utilizador não devem ser realizadas por crianças sem supervisão.
  - As crianças com menos de 3 anos não se devem aproximar a menos que estejam a ser continuamente supervisionadas.
- Requisitos adicionais para outros países:
  - Este aparelho não deve ser utilizado por pessoas (incluindo crianças) com capacidades físicas, sensoriais ou mentais reduzidas, com falta de experiência e de conhecimento, excepto quando sob supervisão ou após receberem instruções referentes à utilização do aparelho de alguém responsável pela sua segurança. As crianças devem ser vigiadas, de modo a assegurar que não brincam com o aparelho.

1.1 Precauções de segurança adicionais para secador aquecido a gás

- Antes da instalação, verifique se as condições de distribuição do local, natureza do gás e pressão são compatíveis com o ajuste do aparelho.
- A máquina não deve ser instalada em locais onde estejam instaladas máquinas de lavar usando percloroetileno, TRICLOROETILENO ou HIDROCARBONETOS contendo CLORO E FLÚOR como agentes de limpeza.
- NOTA! Salienta-se que a ligação e entrada em serviço de aparelhos em conformidade com esta norma estão sujeitas ao cumprimento das normas de instalação nos países em que estes aparelhos são comercializados.
- Devem indicar que a ligação ao aparelho deve ser realizada com uma mangueira flexível adequada para a categoria do aparelho, em conformidade com a regulamentação nacional de instalação do país de destino e, em caso de dúvida, o instalador deve contactar o fornecedor.
- O aparelho deve ser instalado sobre materiais não-inflamáveis para o pavimento, o tampo e/ou a parede próximo do aparelho.
- Se sentir o cheiro a gás:
  - Não ligue nenhum electrodoméstico
  - Não utilize interruptores eléctricos
  - Não utilize nenhum telefone no edifício
  - Evacue a sala, edifício ou área
  - Contacte a pessoa responsável pela máquina

1.2 Informações gerais

As condições para armazenamento e transporte do aparelho devem respeitar uma temperatura entre -20°C / + 70°C e humidade máx. de 95% HR.

Para evitar danos nos componentes electrónicos (e outras peças) que poderão ocorrer em resultado da condensação, a máquina deve ser mantida à temperatura ambiente durante 24 horas antes de ser utilizada pela primeira vez.

O fornecimento de energia elétrica deve seguir:

- Gama máx para tensão nominal de cada país: -15% / +10%.
- Gama máx para tensão nominal de cada frequência: ± 3 Hz.
- Imersões/Interrupção: 5 imersões/dia (100% tensão perdida, com duração de 3-4 minutos).

É sempre preferível um fornecimento de energia estável. As flutuações provocam stress e carga adicional em todos os componentes elétricos e eletrónicos.

1.3 Apenas utilização comercial

A(s) máquina(s) abrangidas(s) por este manual é(são) produzida(s) apenas para utilização industrial e comercial.

1.4 Direitos de autor

Este manual destina-se exclusivamente à consulta por parte do operador só pode ser entregue a terceiros apenas com a autorização da empresa Electrolux Professional AB.

1.5 Certificação de ergonomia

O corpo humano foi concebido para movimento e atividade mas podem ocorrer lesões físicas como resultado de movimentos estáticos e repetitivos ou posturas de trabalho desfavoráveis.

Foram analisadas e certificadas as características ergonómicas do seu produto, que podem influenciar a sua interação física e cognitiva com o mesmo.

De facto, um produto que exibe características ergonómicas deve cumprir requisitos ergonómicos específicos, pertencentes a três áreas diferentes: Politécnica, Biomédica e Psicossocial (usabilidade e satisfação).

Para cada uma destas áreas foram realizados testes específicos com utilizadores reais. O produto estava, assim, em conformidade com os critérios de aceitabilidade ergonómica exigidos pelas normas.

Se o mesmo operador utilizar várias máquinas, os movimentos repetitivos irão aumentar e, como consequência disso, o respetivo risco biomecânico irá aumentar exponencialmente.

Os possíveis riscos posturais são a interação com a maçaneta da porta caso a máquina seja colocada diretamente no chão sem uma base e caso a máquina seja colocada por cima de uma máquina de lavar roupa.

Siga as recomendações abaixo para evitar, tanto quanto possível, que os operadores adquiram lesões corporais.

- Coloque a máquina numa base em vez de diretamente no chão de modo que o operador não necessite de dobrar as costas desnecessariamente quando carregar e descarregar.
  A altura mínima sugerida das bases é de 300 mm.
- Desloque o painel de controlo para a posição inferior caso a máquina seja colocada por cima de uma máquina de lavar roupa.
- Certifique-se de que existem carrinhos ou cestos suficientes para as operações de carga, descarga e transporte.
- Organize a rotação de funções no local de trabalho caso o operador esteja a trabalhar com várias máquinas.

1.6 Símbolos

	Atenção
	Atenção, superfície quente
	Cuidado, alta tensão
	Atenção, risco de incêndio/material inflamável
	Perigo, risco de esmagamento
	Leia as instruções antes de utilizar a máquina

2 Termos de garantia e exclusões

Se a compra deste produto incluir cobertura de garantia, a garantia é fornecida em linha com normas locais e sujeitas ao produto instalado e usado para as finalidades para que foi concebido, como descrito na respetiva documentação do equipamento.

A garantia será aplicável caso o cliente tenha usado apenas peças sobresselentes genuínas e tiver efetuado a manutenção de acordo com a documentação de uso e manutenção Electrolux Professional AB disponibilizada em papel ou formato eletrónico.

Electrolux Professional AB recomenda veementemente a utilização de agentes de limpeza, enxaguamento e descalcificação Electrolux Professional AB aprovados para obter ótimos resultados e manter a eficiência do produto ao longo do tempo.

A garantia Electrolux Professional AB não cobre:

- custo das deslocações de serviço para entregar e recolher o produto;
- instalação;
- formação sobre como usar/operar;
- substituição (e/ou fornecimento) de peças de desgaste, a menos que resultante de defeitos de materiais ou mão de obra comunicados no prazo de uma (1) semana após a avaria;
- correção de ligação externa;
- correção de reparações não autorizadas, bem como quaisquer danos, avarias e ineficiências provocadas por e/ /ou resultantes de;
  - capacidade insuficiente e/ou anormal dos sistemas elétricos (corrente/tensão/frequência, incluindo picos de tensão e/ou apagões);
  - abastecimento de água, vapor, ar, gás inadequado ou interrompido (incluindo impurezas e/ou outros que não estejam em conformidade com os requisitos técnicos para cada aparelho);
  - peças de canalização, componentes ou produtos de limpeza de consumíveis não aprovados pelo fabricante;
  - negligência, utilização incorreta, abuso e/ou não conformidade com as instruções de utilização e manutenção especificadas na respetiva documentação do equipamento;
  - imprópria ou incorreta: instalação, reparação, manutenção (incluindo manipulação, modificações e reparações efetuadas por terceiros não autorizados) e modificação de sistemas de segurança;
  - Utilização de componentes não originais (por ex.: consumíveis, desgaste ou peças sobresselentes);
  - condições ambientais que provoquem stress térmico (por ex. sobreaquecimento/congelação) ou químico (por ex. corrosão/oxidação);
  - objetos estranhos colocados no ou ligados ao produto;
  - acidentes de força maior;
  - transporte e manuseamento, incluindo riscos, amolgadelas, lascas, e/ou outros danos no acabamento do produto, a menos que estes danos resultem de defeitos de materiais ou mão de obra e sejam comunicados no espaço de uma (1) semana após a entrega, salvo acordo em contrário;
- produto com números de série originais que tenham sido removidos, alterados ou não possam ser facilmente determinados;
- substituição de lâmpadas, filtros ou quaisquer outras peças consumíveis;
- quaisquer acessórios e softwares não aprovados ou especificados pela Electrolux Professional AB.

A garantia não inclui atividades de manutenção previstas (incluindo as peças ou o fornecimento de agentes de limpeza, a menos que especificamente abrangidas em qualquer acordo local, sujeito a termos e condições locais.

Consulte a lista dos centros de assistência autorizados no website Electrolux Professional AB.

3 Sugestões e dicas para poupar energia

3.1 Antes da secagem

- Centrifugue os têxteis na máquina de lavar e centrifugar à velocidade de centrifugação mais elevada adequada ao tipo de têxtil antes de os colocar na máquina de secar roupa. Quanto menor for o teor de humidade residual dos têxteis, menor será o tempo de secagem e menor será o consumo de energia.
- Sempre que possível, separe os têxteis por tipo de tecido, espessura e tamanho da peça de vestuário. Secar artigos semelhantes em conjunto melhora a uniformidade da secagem e pode reduzir o tempo de secagem desnecessário.
- Utilize a quantidade correta de detergente durante a lavagem. O excesso de detergente pode deixar resíduos nos têxteis e contribuir para a acumulação nos elevadores, filtros e passagens de ar, reduzindo o desempenho da secagem e aumentando o consumo de energia.

3.2 Consumo de energia

- Para obter a melhor eficiência energética, carregue a máquina de secar roupa com uma quantidade próxima da carga recomendada para o programa selecionado. Não exceda a capacidade máxima de carga, uma vez que uma carga excessiva pode aumentar o tempo de secagem e reduzir o desempenho da secagem.
- Selecione o programa ECO sempre que disponível. Os programas ECO foram concebidos para minimizar o consumo de energia, continuando a alcançar o resultado de secagem pretendido.
- Limpe o(s) filtro(s) de cotão após cada ciclo de secagem ou conforme indicado neste manual. Filtros limpos garantem um fluxo de ar desimpedido, tempos de secagem mais curtos e um desempenho energético ideal.
- Para manter um desempenho energético ideal durante toda a vida útil do produto, mantenha o sistema de fluxo de ar da máquina de secar roupa limpo e desobstruído. Remova regularmente o cotão e os resíduos das vias de ar, dos componentes internos do fluxo de ar, das entradas de ar e das saídas de ar, conforme descrito neste manual. **A limpeza dos componentes internos do fluxo de ar que não são acessíveis ao utilizador deve ser realizada por um técnico de assistência qualificado.**
- No caso de máquinas de secar roupa com evacuação, a conduta de evacuação e a saída de ar devem ser limpas regularmente para manter um fluxo de ar ideal, um desempenho de secagem ideal e uma eficiência energética ideal. **A limpeza das condutas de evacuação ou dos componentes que exijam desmontagem deve ser realizada por um técnico de assistência qualificado.**
- Instale a máquina de secar roupa de acordo com as instruções de instalação. Uma instalação correta é essencial para alcançar um desempenho de secagem ideal e uma eficiência energética ideal. **Os trabalhos de instalação e ajuste devem ser realizados por um técnico de assistência qualificado e autorizado sempre que exigido pelos regulamentos locais.**
- Retire os têxteis pouco depois de o programa terminar. Isto minimiza o funcionamento da função antirrugas e evita um consumo de energia desnecessário.

4 Funcionamento

4.1 Carga

Nota:
Retire todos os objetos dos bolsos e certifique-se de que não há objetos de metal, tais como parafusos, pernos, etc. Os objetos de metal poderão provocar danos no tambor.

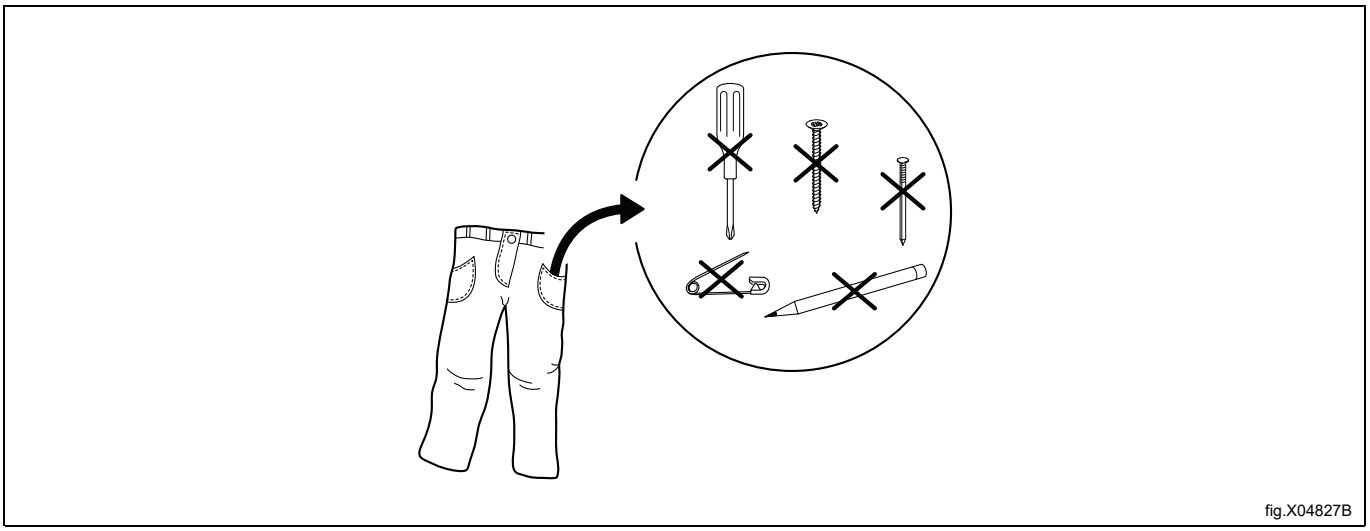
fig.X04827B

Certifique-se de que o filtro está limpo.

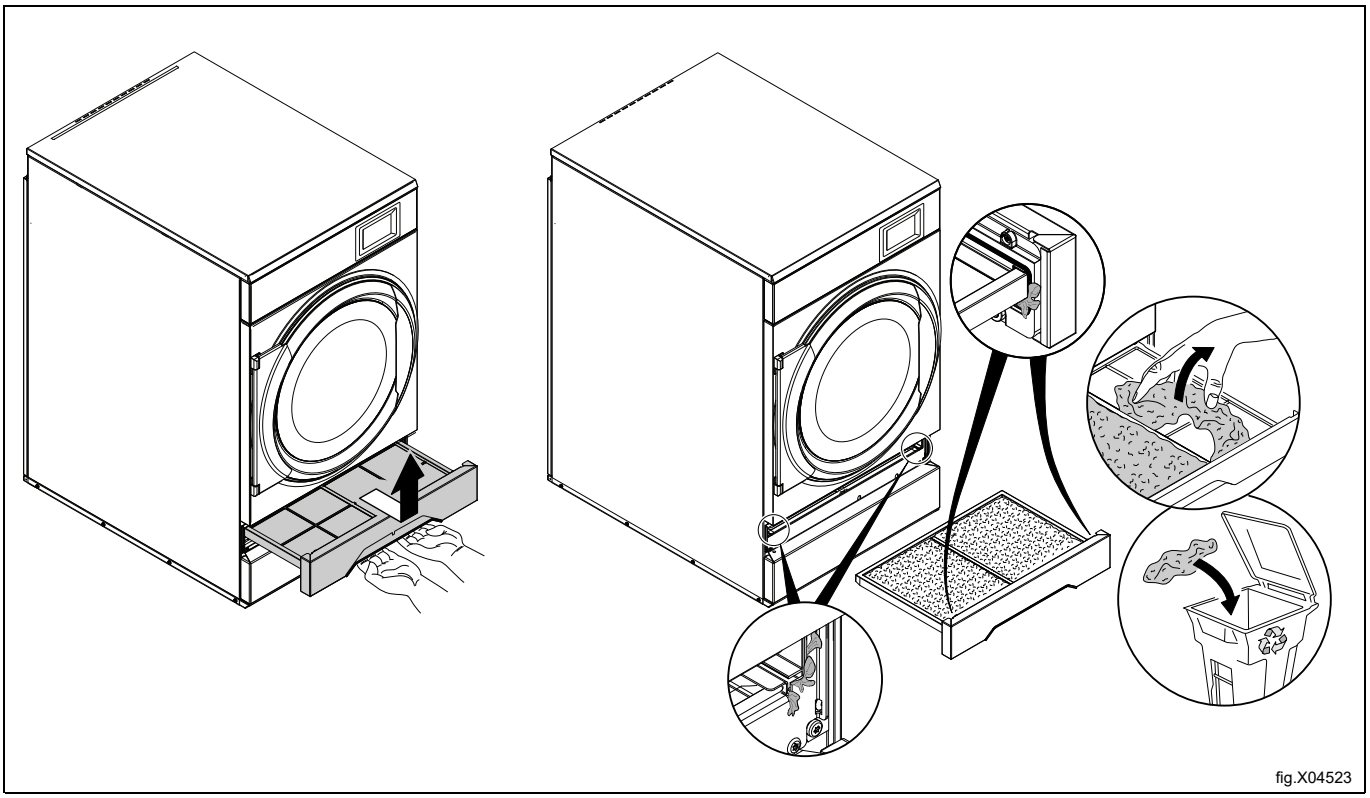
fig.X04523

Coloque os artigos na máquina e feche a porta.
A carga máxima recomendada é 7.5 kg.

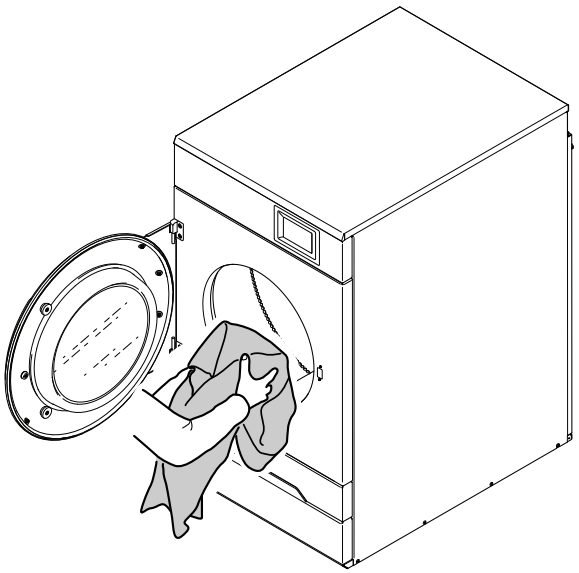

fig.X04535

4.2 Como iniciar a máquina

4.2.1 Selecionar o programa e a opção

Selecione um programa a partir da lista.

Dependendo da configuração da máquina, os programas podem ser visualizados de diferentes formas. As ilustrações seguintes apresentam alguns exemplos.

Prima o ícone de informações ⓘ junto ao ícone do programa para obter mais informações sobre esse programa.

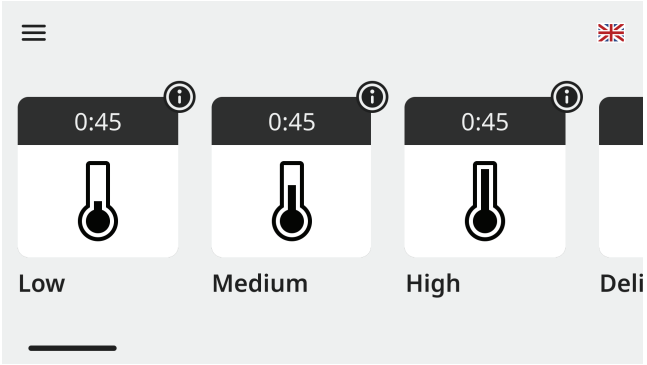

fig.X04959A

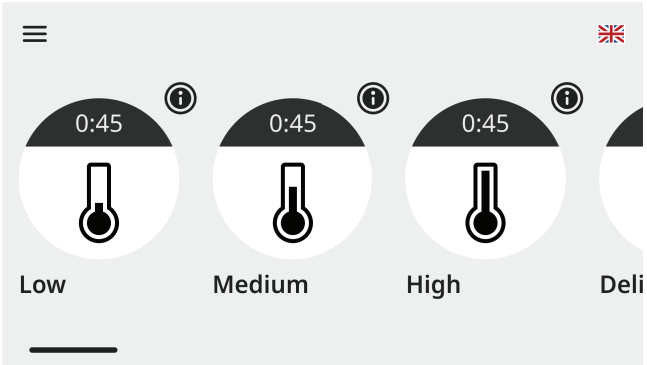

fig.X04959

Na vista de lista, pode consultar rapidamente os principais parâmetros do programa, como a duração calculada do programa.

Quando um programa é selecionado, é apresentado um ecrã inicial. O aspeto deste ecrã depende das seleções efetuadas no assistente de instalação e no menu de definições.

- Antes do início do programa
  A duração do programa é apresentada como o tempo estimado do ciclo ou como o tempo estimado do ciclo juntamente com a hora prevista de conclusão, dependendo da aplicação prevista e dos requisitos do mercado.
- Após o início do programa
  A duração do programa é apresentada como o tempo estimado restante do ciclo até à conclusão do programa e é continuamente atualizada com base no processo real do programa.
- É possível definir um início diferido, dependendo da aplicação prevista e dos requisitos do mercado.
  – Toque no campo de data/hora e selecione a hora de conclusão pretendida. Confirme premindo o botão de início.
  – O botão de início pisca até o programa começar.
  – Se a porta for aberta antes de o programa começar, a função de início retardado será cancelada. Para iniciar o programa antes de o início retardado ser ativado, toque novamente em Início.

4.2.1.1 Programs (Programas)

A máquina está equipada com vários programas adaptados ao tipo de utilização da máquina — mercados diferentes utilizam programas diferentes. A seguinte descrição do programa é uma breve descrição de alguns exemplos de programas que podem ser utilizados.

Nota:

Para obter os melhores resultados de secagem, seque peças do mesmo tipo de tecido juntas em cada ciclo de secagem.

Existem dois tipos de programas: programas automáticos e programas de temporizador.

- Os programas automáticos têm um detector de humidade e param quando o grau de secagem seleccionado é atingido.
- Os programas de temporizador não têm detecção de humidade e param quando o tempo predefinido ou seleccionado tiver passado.

As opções apresentadas na tabela seguinte são as opções pré-selecionadas. No entanto, as opções pré-selecionadas podem ser alteradas antes do início.

Programas automáticos

Nome do programa	Explicação	Opção
Normal Auto	Temperatura normal. Para automaticamente quando a roupa está extra seca. Para tecidos que suportam calor normal a elevado, como algodão, ganga e turco.	Extra dry
Low Auto	Temperatura baixa. Para automaticamente quando a roupa está extra seca. Para tecidos delicados e sintéticos, como poliéster, viscose e policotão.	Extra dry
Normal ECO Auto	Temperatura normal. Ciclo de poupança de energia; pode influenciar o tempo de secagem. Para quando a roupa está extra seca. Para tecidos que suportam calor normal a elevado, como algodão, ganga e turco.	Extra dry
Low ECO Auto	Temperatura baixa. Ciclo de poupança de energia; pode influenciar o tempo de secagem. Para quando a roupa está extra seca. Para tecidos delicados, como poliéster, viscose e policotão.	Extra dry
Large items Auto	Temperatura normal. Para automaticamente quando o tecido está seco. Para peças grandes, como lençóis, toalhas de mesa e cortinas. Evita que se emaranhem. Para tecidos que suportam calor normal a elevado.	Normal (Normal)
Large items Auto	Temperatura baixa. Para automaticamente quando o tecido está seco. Para peças grandes, como lençóis, toalhas de mesa e cortinas. Evita que se emaranhem. Para tecidos delicados e sintéticos.	
Small load Auto	Temperatura normal. Para quando o tecido está seco. Para cargas pequenas. Para tecidos que suportam calor normal a elevado.	Normal (Normal)
Small load Auto	Temperatura baixa. Para quando o tecido está seco. Para cargas pequenas. Para tecidos delicados e sintéticos.	
Sensitive Auto	Temperatura baixa. Adequado para tecidos delicados e fibras artificiais, como poliéster e poliamida, bem como fibras naturais, como seda.	
Mops Auto	Temperatura baixa. Para quando as mopas estão secas. Adequado para mopas de microfibra sintética.	
Cloths Auto	Temperatura baixa. Para quando os panos estão secos. Adequado para panos de microfibra sintética.	
Disinfection Auto	Para quando a desinfeção está concluída. Apenas para secadores elétricos ou a gás. • Carga máxima de metade. • Não interrompa prematuramente. • Certifique-se de que a carga está seca e não está emaranhada. • Na primeira utilização, utilize o programa de desinfeção por lavagem!	

Programas de temporizador

Nome do programa	Explicação
Normal Time	Temperatura normal. Defina manualmente o tempo de secagem; para quando o tempo termina. Para tecidos que suportam calor normal a elevado, como algodão, ganga e turco.
Low Time	Temperatura baixa. Defina manualmente o tempo de secagem; para quando o tempo termina. Para tecidos delicados e sintéticos, como poliéster, viscose e polialgodão, e “secar na máquina a baixa temperatura”.
Normal ECO Time	Temperatura normal. Ciclo de poupança de energia; pode exigir um tempo de secagem mais longo. Para quando o tempo termina. Para tecidos delicados, como poliéster, viscose, polialgodão e “secar na máquina a baixa temperatura”.
Low ECO Time	Temperatura baixa. Ciclo de poupança de energia; pode exigir um tempo de secagem mais longo. Para quando o tempo termina. Para tecidos delicados, como poliéster, viscose, polialgodão e “secar na máquina a baixa temperatura”.
Down Time	Temperatura baixa. Defina o tempo de secagem com base no tipo de peça de roupa para obter o nível de secagem pretendido. Ideal para artigos como casacos de penas, edredões e almofadas.
Wool Time	Temperatura normal. Para antes de as peças de roupa estarem completamente secas, para proteger os tecidos. Programa suave para peças de lã, como cobertores e casacos.
Airing Time	Programa de arejamento. Areja artigos como colchas, edredões e roupa de cama. Defina manualmente o tempo de secagem; o programa para quando o tempo termina.

Programas com moedas

Nome do programa	Explicação
High Time	Temperatura elevada. Defina manualmente o tempo de secagem; para quando o tempo termina. Para tecidos que suportam temperaturas elevadas, como ganga e turco.
Medium Time	Temperatura média. Defina manualmente o tempo de secagem; para quando o tempo termina. Para tecidos que suportam temperaturas médias, como algodão e turco.
Low Time	Temperatura baixa. Defina manualmente o tempo de secagem; para quando o tempo termina. Para tecidos delicados e sintéticos, como poliéster, viscose e polialgodão, e “secar na máquina a baixa temperatura”.
Airing Time	Programa de arejamento. Areja artigos como colchas, edredões e roupa de cama. Defina manualmente o tempo de secagem; o programa para quando o tempo termina.

4.2.2 Programas para lagoon

Nome do programa	Explicação
Wool high	Programa para lã. Para casacos de lã, camisolas, casacos de fato e calças. Para automaticamente quando é atingido o nível de secagem selecionado.
Wool medium	Programa para lã. Para casacos de fato e saias de lã. Para automaticamente quando é atingido o nível de secagem selecionado.
Silk	Programa para tecidos delicados. Para vestidos de seda e viscose. Para automaticamente quando é atingido o nível de secagem selecionado.
Synthetic mix Medium	Programa para tecidos mistos. Para fatos de algodão, fatos de linho, gabardinas e misturas de algodão. Para automaticamente quando é atingido o nível de secagem selecionado.
Synthetic mix Low	Programa para tecidos delicados. Para pelo sintético e tecidos mistos com viscose ou poliéster. Para automaticamente quando é atingido o nível de secagem selecionado.
Ties	Programa para tecidos delicados. Para gravatas numa rede. Para automaticamente quando é atingido o nível de secagem selecionado.
Gentle 40	Programa para tecidos delicados. Para pelo sintético e tecidos mistos com viscose ou poliéster. Para automaticamente quando é atingido o nível de secagem selecionado.

4.2.3 Opções

Os programas desta máquina podem incluir opções diferentes, dependendo da aplicação pretendida e do mercado. Como os requisitos variam entre mercados, as opções disponíveis podem diferir.

Prima no ícone de Informação ⓘ junto ao ícone da opção para obter mais informações sobre essa opção.

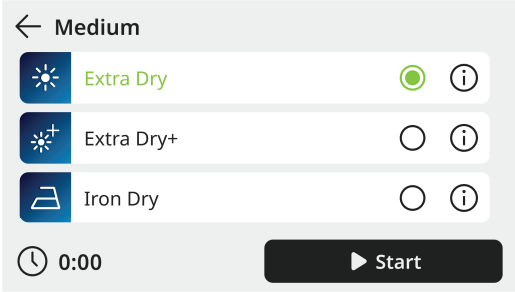

fig.X04960

Estão disponíveis dois tipos de opções:

- Opções de seleção única: só pode ser selecionada uma opção de cada vez.
- Opções de seleção múltipla: podem ser selecionadas duas ou mais opções ao mesmo tempo.

As descrições na tabela abaixo apresentam breves exemplos de opções que podem estar disponíveis.

Ilustração da opção	Nome da opção	Explicação
	Extra dry	Seca a roupa até ficar extra seca.
	Dry	Seca a roupa até ficar seca.
	Iron dry	Seca a roupa até ficar pronta para engomar/ligeiramente húmida.
	Extra dry+	Seca a roupa até ficar extra seca, quase completamente seca.
	Reversing	Inversão do sentido de rotação do tambor. Melhora a secagem e o acabamento (amarrotamento). Reduz o emaranhamento, melhorando o amarrotamento e a uniformidade da secagem, por exemplo, de peças grandes como lençóis.
	Anti crease	O tambor e a ventoinha funcionam intermitentemente após a secagem, para manter a roupa em movimento. Evita os vincos, impedindo que a roupa fique amontoada. Mantém as peças menos amarrotadas se não forem retiradas imediatamente.
	Reversing + Anti crease	Combinação de: • Inversão, alternando o sentido de rotação do tambor. Melhora a secagem e o acabamento (amarrotamento). Reduz o emaranhamento, melhorando o amarrotamento e a uniformidade da secagem, por exemplo, de peças grandes como lençóis. • Anti-vincos: o tambor e a ventoinha funcionam intermitentemente após o fim da secagem para manter a roupa em movimento. Ajuda a evitar os vincos, impedindo que a roupa se aglomere se não for retirada imediatamente.

Toque no botão de start para iniciar o programa.

Durante a execução do programa, é possível pausar, parar e avanço rápido se permitido de acordo com as definições.

4.2.4 Máquinas operadas a moedas

Selecione um programa.

Introduza a quantidade correta de moedas. Toque no botão de start para iniciar a máquina.

Depois de iniciar, é possível adicionar mais tempo ao programa seleccionado. Introduza moedas para adicionar tempo.

4.3 Depois de terminado o programa

Nota:

Para obter os melhores resultados possíveis na secagem, é importante que esvazie a máquina logo após a conclusão do programa.

Se a máquina não for esvaziada logo após a conclusão do programa, o tambor irá rodar em curtos intervalos de tempo para evitar que os artigos fiquem enrugados.

4.3.1 Limpe o filtro

O filtro deve ser limpo depois de cada ciclo de secagem.

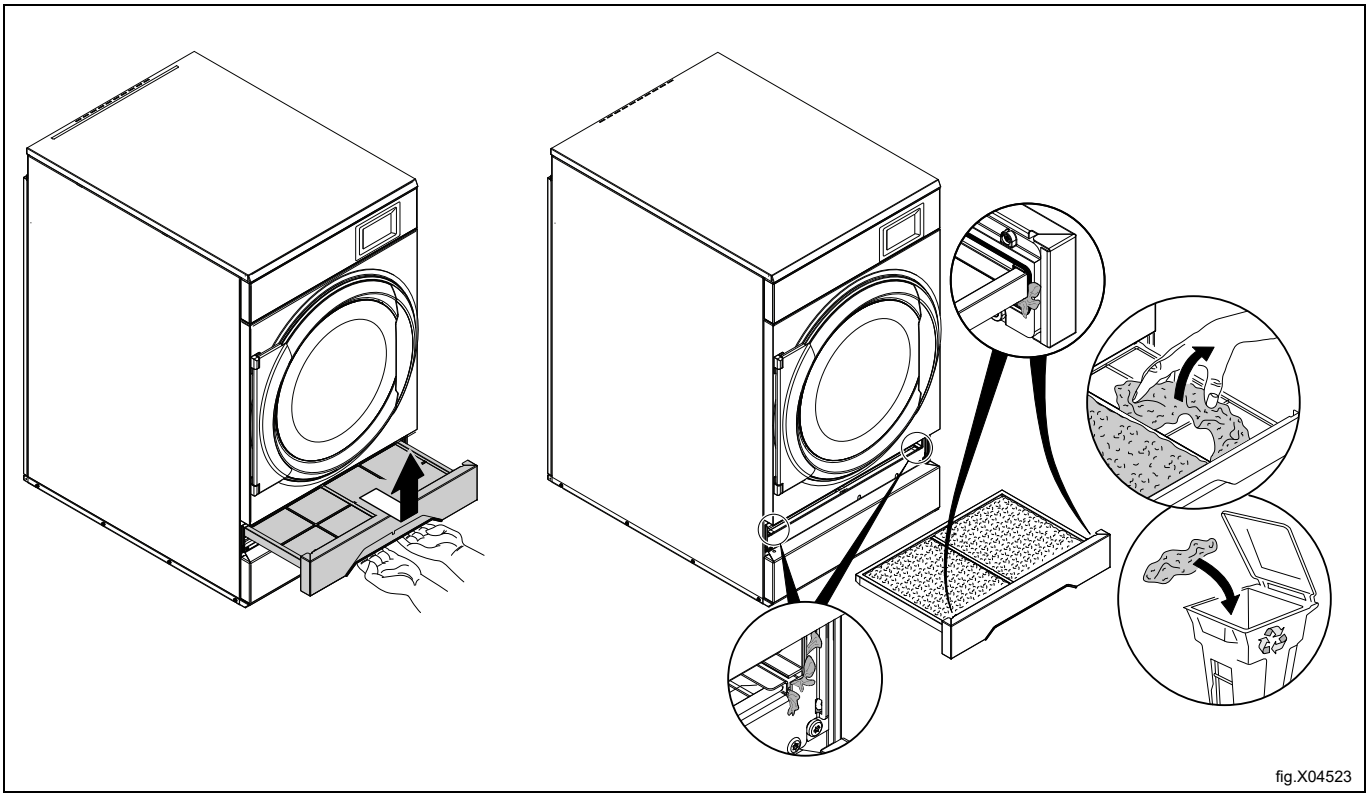

fig.X04523

4.3.2 Limpar o segundo filtro — Apenas para máquinas com bomba de calor

Remova a gaveta do filtro e extraia o segundo filtro de cotão.
Limpe o segundo filtro de cotão.

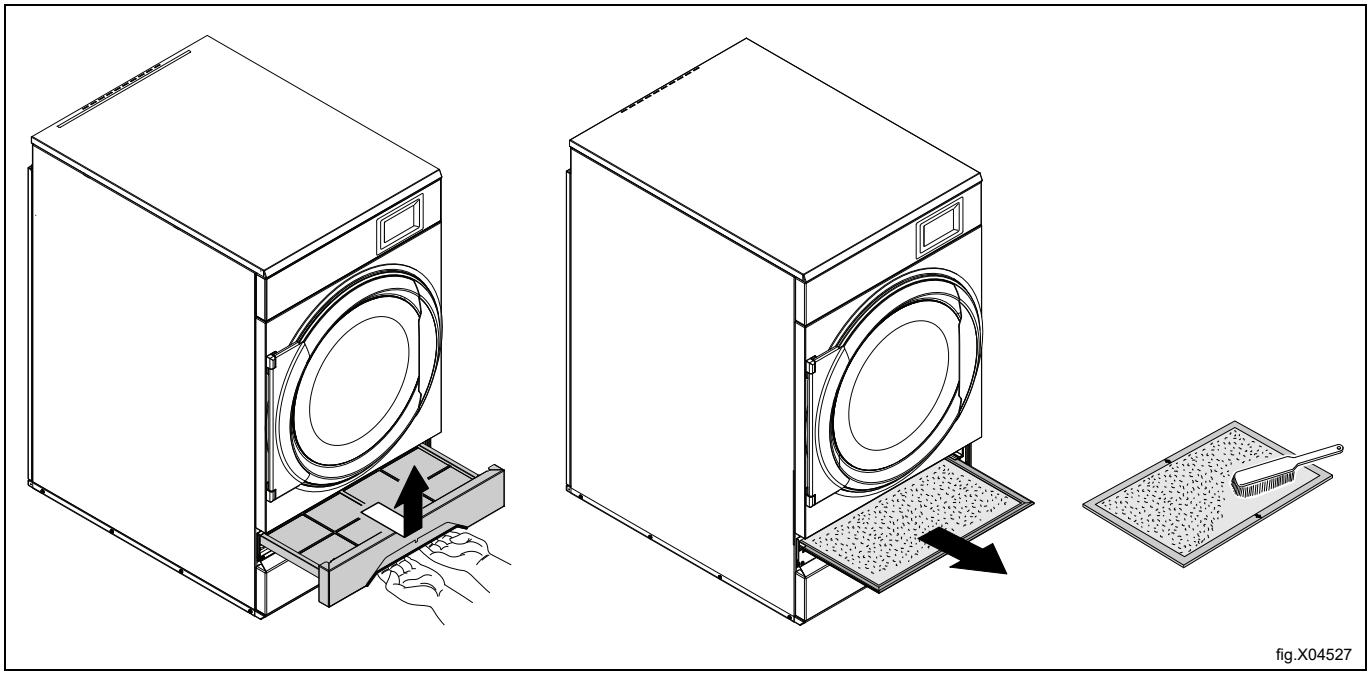
fig.X04527

Quando o segundo filtro de cotão for limpo, introduza o segundo filtro de cotão e a gaveta do filtro.

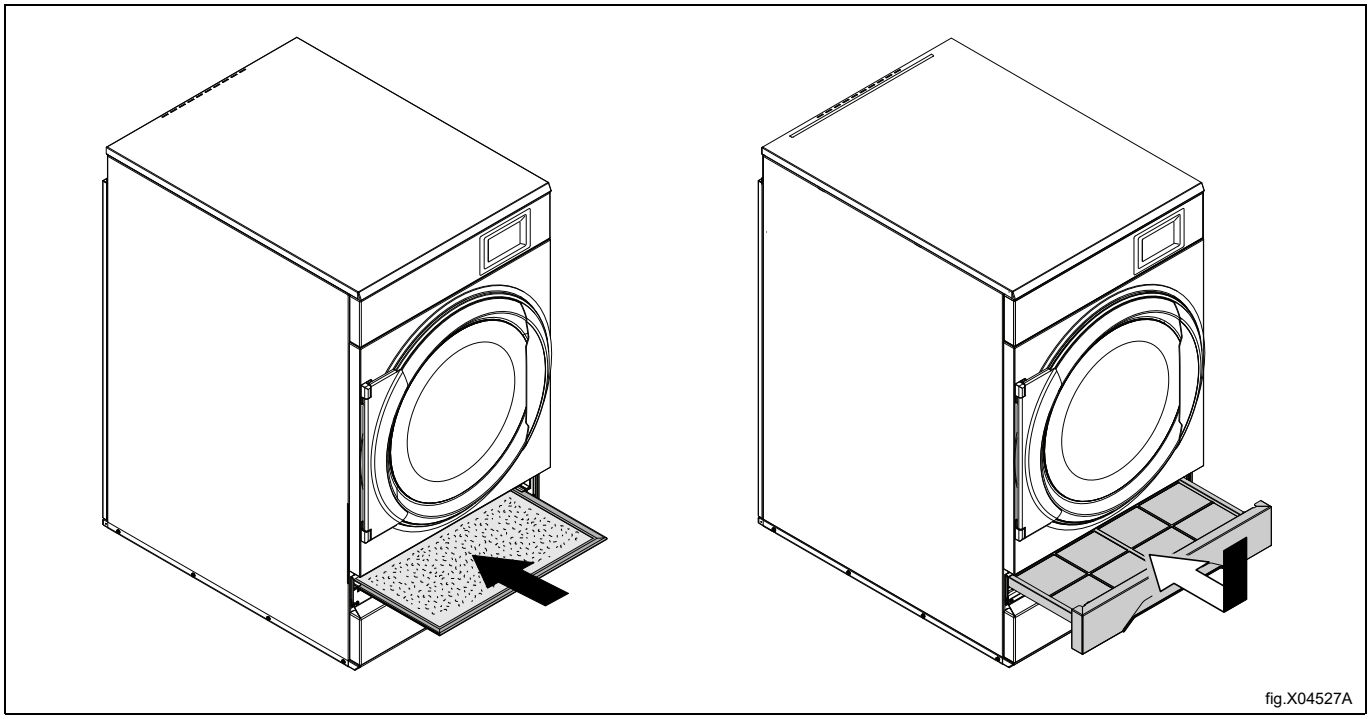
fig.X04527A

Nota:
Deixe a porta aberta quando pronto. Deve fazê-lo para evitar que a humidade permaneça no interior da máquina, o que pode promover o desenvolvimento de bactérias e fungos.

5 Códigos de erro

Uma falha no programa ou na máquina são indicadas através de uma mensagem de erro no ecrã.

Alguns destes códigos de erro podem ser solucionados facilmente sem ter de contactar o pessoal de assistência técnica.

Código de erro	Texto	Causa/Acção
12:11	Drying / Drying error with RMC program	O sistema RMC (Sistema de humidade residual) na máquina indica que a roupa não está suficientemente seca dentro do tempo máximo de secagem. Verifique se a máquina não está sobrecarregada. Verifique o parâmetro definido para o tempo máximo de secagem. Verifique se existem fusíveis queimados na fonte de alimentação ou se o fornecimento de gás ou vapor é suficiente e a válvula está aberta.
12:17	Airflow / Airflow obstructed, contact responsible	A máquina indica que os filtros internos estão entupidos e devem ser limpos. Contacte o responsável/proprietário da máquina para limpar os filtros internos de acordo com o Manual de manutenção. Reinicie a máquina para eliminar a mensagem de erro.
12:18	Airflow / Redistribution of load needed	A máquina indica que a carga está a bloquear o fluxo de ar. Redistribua a carga. Reinicie a máquina para eliminar a mensagem de erro.
20:1	Motor / Overheat drum motor	A máquina indica que o motor do tambor está sobreaquecido. Aguarde 30 minutos para permitir o arrefecimento do motor. Pressione o botão start (iniciar) para limpar a mensagem de erro.
30:1	Motor / Overheat fan motor	A máquina indica que o motor do ventilador está sobreaquecido. Aguarde 30 minutos para permitir o arrefecimento do motor. A máquina irá reiniciar automaticamente quando a temperatura no motor estiver OK (se a porta não tiver sido aberta).

Se aparecerem outros códigos de erro ou códigos de erro repetidos, desligue a alimentação durante 30 segundos. Se o código de erro continuar a aparecer, contacte um técnico do serviço de assistência autorizado.

6 Manutenção

6.1 Informações gerais

É da responsabilidade do proprietário da máquina/gestor da lavandaria assegurar-se de que a manutenção é realizada periodicamente.

Nota:
A não execução de operações de manutenção poderá prejudicar o desempenho da máquina e causar danos nos componentes.

6.2 Tempo de manutenção

Quando o visor mostrar uma mensagem indicando que é hora de realizar a manutenção, entre em contato com o proprietário da máquina/o responsável pela lavanderia para realizar a manutenção (se disponível, um número de telefone e/ou uma etiqueta também serão exibidos).

Entretanto, a máquina poderá ser utilizada. No entanto, a mensagem continuará a ser mostrada até que a manutenção seja realizada.

A mensagem irá desaparecer após cerca de 30 segundos.

6.3 Diariamente

Certifique-se de que a máquina não funciona com a porta aberta ou a gaveta do filtro aberta. Caso contrário, deve ser retirada de serviço até ser reparada.

Nota:
Contacte um técnico do serviço de assistência qualificado para desligar a alimentação eléctrica da máquina afectada.

Limpe a porta, o vidro da porta, a junta da porta bem como os componentes externos.

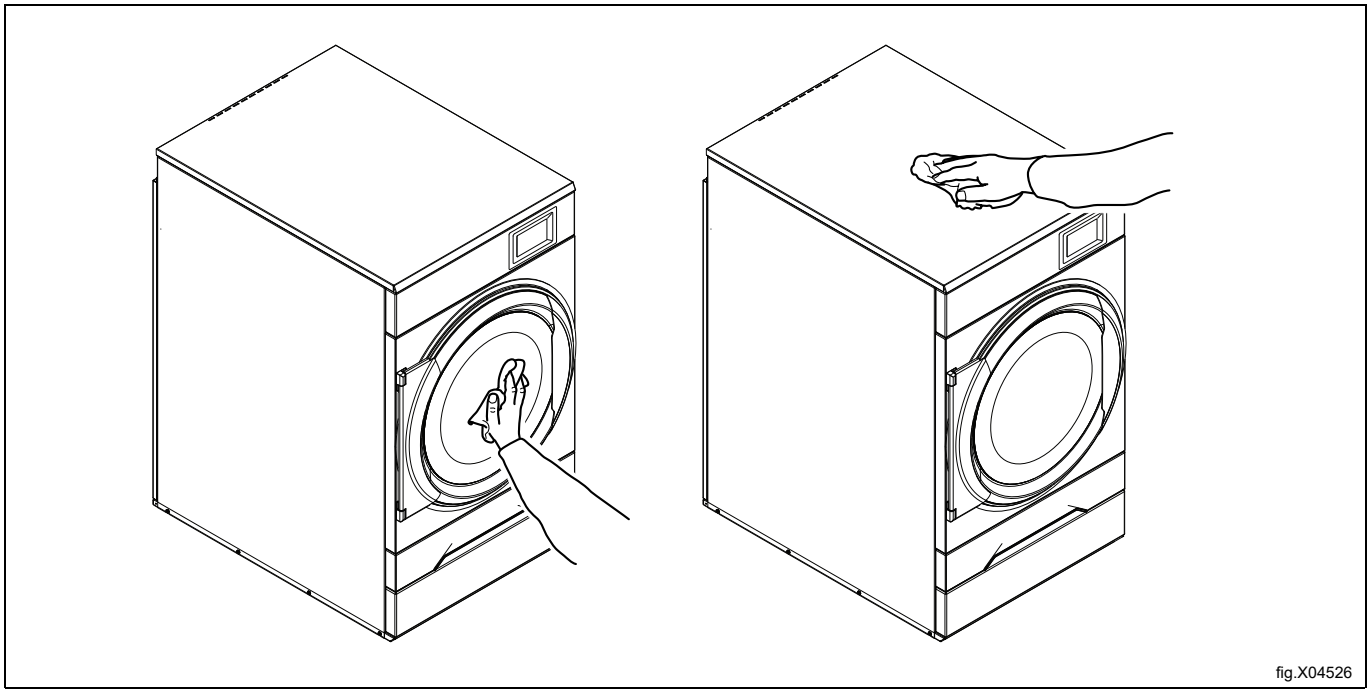
fig.X04526

Verifique o filtro e a gaveta do filtro. Limpe se necessário.

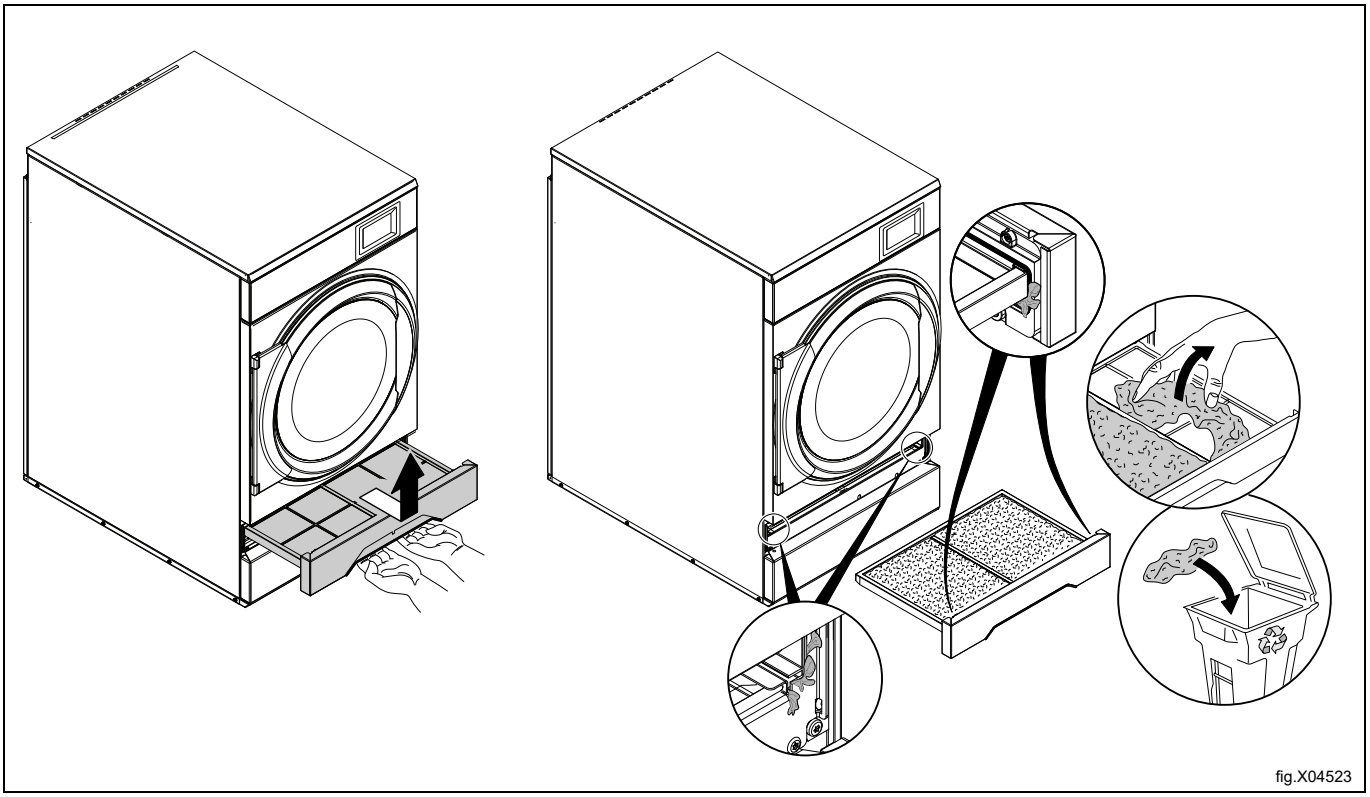

Retire cotão e pó à volta da máquina.

	Uso correcto Para todas as superfícies	Use agentes de limpeza suaves, siga os horários de limpeza diários, limpe com panos macios e enxague bem.
	Uso incorrecto Para superfícies pintadas	**Não use** agentes de polimento, produtos de limpeza abrasivos, lixívia ou descalcificantes ácidos.
	Uso incorrecto Para superfícies em aço inoxidável	**Não use** lixívia com cloro, ácido muriático, lã de aço, escovas de arame ou cloretos fortes.

6.4 Máquinas com medição da humidade (RMC)

Numa base regular, limpe o tambor e os dispositivos de elevação com ácido cítrico. Se se mantiverem os resíduos de detergente/amaciador, deve também utilizar uma esponja áspera.

6.5 Máquinas com bomba de calor

6.5.1 Segundo filtro de cotão

- Se uma mensagem de aviso sobre a limpeza do filtro aparecer no visor; siga as instruções no visor e limpe o primeiro e o segundo filtro.
- Se o primeiro e o segundo filtros tiverem sido limpos mas a mensagem de aviso permanecer no ciclo de secagem seguinte, o filtro especial deve ser limpo ou substituído. Contacte o proprietário da máquina/o gestor de lavandaria para limpar ou substituir o filtro especial.

6.5.1.1 Para limpar o segundo filtro

Remova a gaveta do filtro e extraia o segundo filtro de cotão.

Limpe o segundo filtro de cotão.

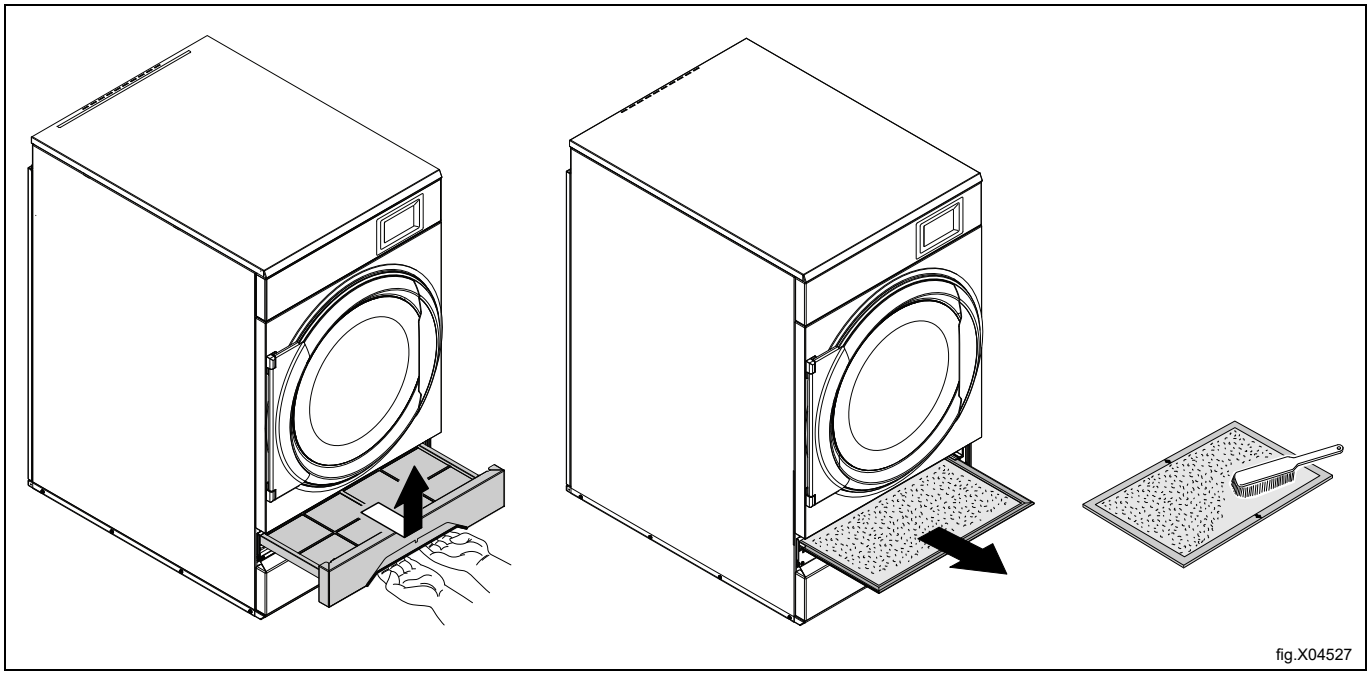
fig.X04527

Quando o segundo filtro de cotão for limpo, introduza o segundo filtro de cotão e a gaveta do filtro.

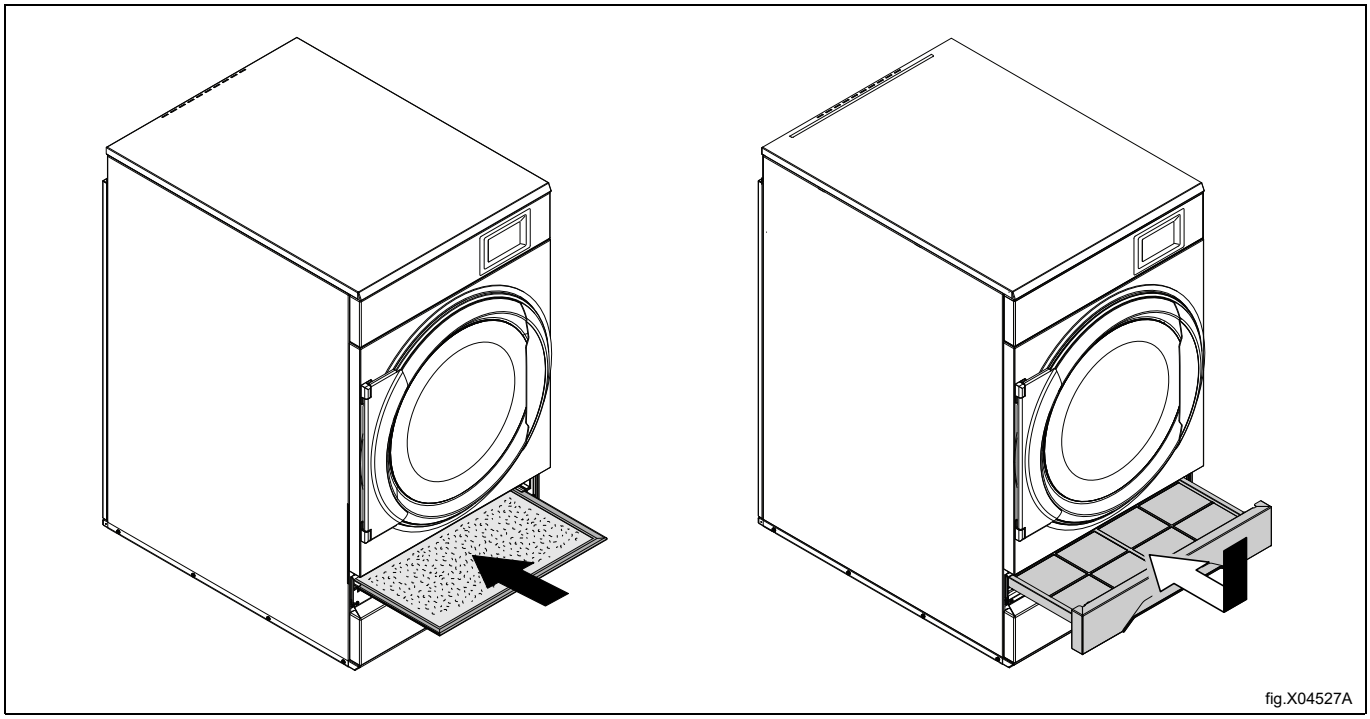
fig.X04527A

7 Instruções para a eliminação

7.1 Reciclagem e eliminação de aparelhos

7.1.1 Reciclabilidade

Os nossos aparelhos são fabricados com uma percentagem significativa de metais recicláveis (tais como o aço inoxidável, o ferro, o alumínio, a chapa galvanizada, o cobre, etc.), que podem ser recuperados através dos sistemas de reciclagem locais, em conformidade com a regulamentação em vigor no país de utilização.

Os regulamentos nacionais relativos à eliminação de resíduos podem variar. A eliminação do aparelho deve, portanto, ser efetuada em conformidade com a legislação aplicável e com as diretivas emitidas pelas autoridades competentes do país onde o aparelho é desativado.

Os componentes do aparelho devem ser separados e eliminados de acordo com a sua composição material (por ex., metais, óleos, gorduras, plásticos, borracha, gases refrigerantes, placas isolantes e outros materiais isolantes, lã de vidro, LED, etc.) e em total conformidade com os regulamentos locais e internacionais aplicáveis em matéria de gestão de resíduos.

Os compressores podem conter óleos e fluidos refrigerantes - são resíduos especiais e têm de ser reciclados de acordo com os regulamentos locais.

7.1.2 Procedimento de eliminação de aparelhos e recuperação de componentes/ /materiais

Este produto não deve ser simplesmente eliminado no meio ambiente no final do seu ciclo de vida; é imperativo, em vez disso, eliminá-lo de acordo com os regulamentos ambientais locais ou, de preferência, entregá-lo inteiro num centro de reciclagem autorizado.

Todos os componentes removidos, incluindo portas e outras partes estruturais, devem ser entregues juntamente com o aparelho a um centro de reciclagem ou desmantelamento autorizado.

O centro de desmantelamento/reciclagem aplicará as tecnologias e os métodos mais avançados de que dispõe para desmontar eficazmente os produtos com vista à sua melhor reciclagem.

Note-se que as placas de circuitos impressos, os motores elétricos ou outros componentes identificados na legislação da União Europeia como tendo um elevado potencial de valorização de matérias-primas críticas devem ser objeto de tratamento específico.

Em caso de dúvidas ou perguntas, contacte sempre o serviço de apoio ao cliente de referência.

Antes de eliminar o aparelho, inspecione cuidadosamente o seu estado físico e de conservação, verificando se existem fugas de líquidos ou gases, bem como peças partidas que possam constituir um perigo durante o seu manuseamento e posterior desmontagem.

O símbolo no produto indica que este não deve ser tratado como lixo doméstico mas sim corretamente eliminado, de modo a evitar quaisquer consequências negativas para o ambiente e a saúde humana. Para mais informações sobre a reciclagem deste produto, contacte o revendedor ou agente local, o serviço de Apoio ao Cliente ou o responsável pela eliminação de resíduos.

Nota:

Quando o aparelho for desmantelado, qualquer marcação, o presente manual e outros documentos do aparelho devem ser destruídos.

7.2 Eliminação da embalagem

O tratamento das embalagens deve ser feito em conformidade com as normas vigentes no país de utilização do aparelho. Todos os materiais utilizados para a embalagem são compatíveis com o meio ambiente.

Os componentes podem ser armazenados, reciclados ou queimados em segurança numa central de incineração de resíduos adequada. As peças de plástico recicláveis estão marcadas como os exemplos seguintes.

PE	Polietileno: • Embalagem exterior • Saco de instruções
PP	Polipropileno: • Fitas
PS	Espuma de poliestireno: • Cantoneiras de proteção

Electrolux Professional AB
341 80 Ljungby, Sweden
www.electroluxprofessional.com